令和元年度　埼玉県中学校総合体育大会　サッカーの部

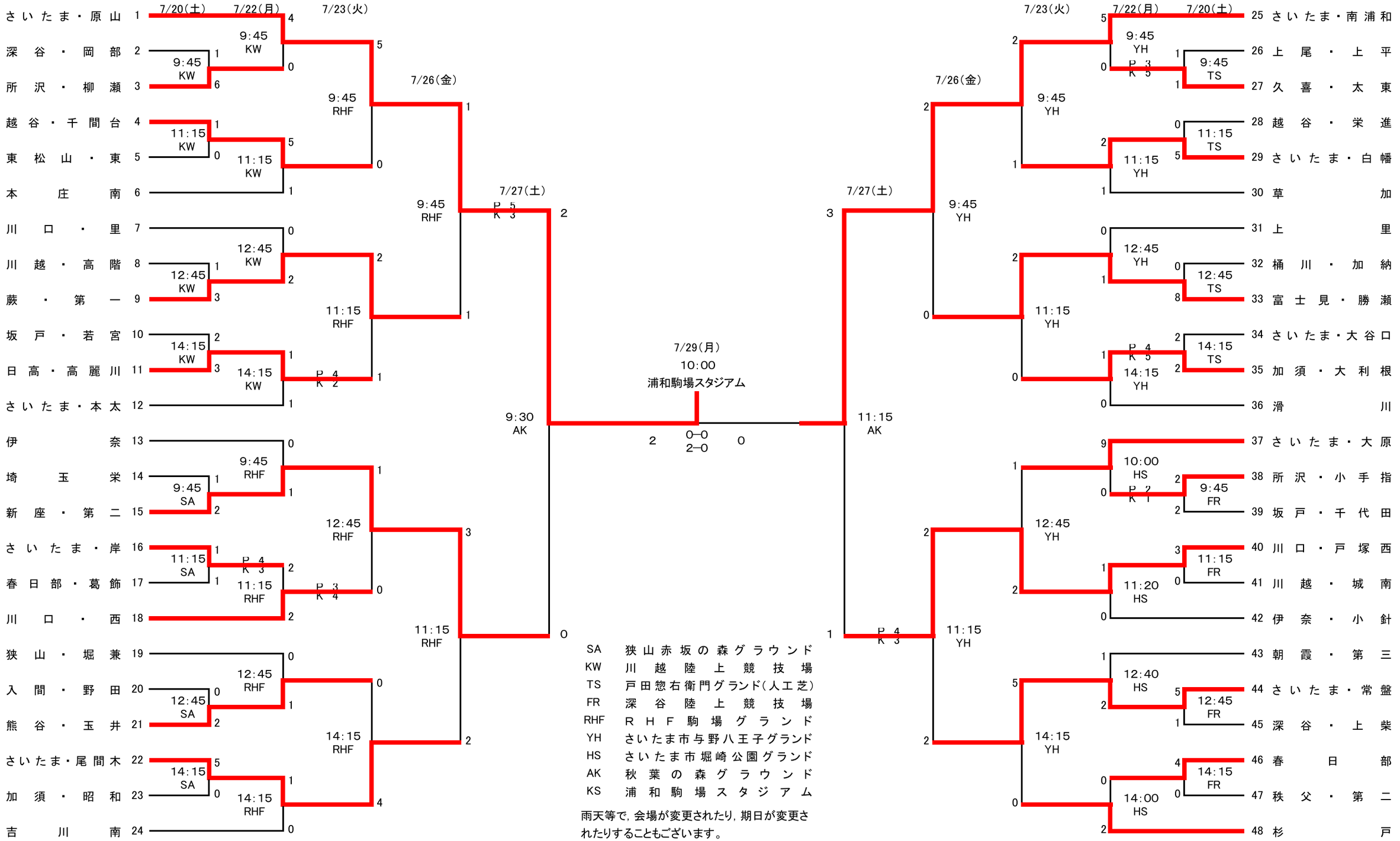

SA	狭山赤坂の森グラウンド
KW	川越陸上競技場
TS	戸田惣右衛門グランド(人工芝)
FR	深谷陸上競技場
RHF	RHF駒場グランド
YH	さいたま市与野八王子グランド
HS	さいたま市堀崎公園グランド
AK	秋葉の森グラウンド
KS	浦和駒場スタジアム

雨天等で，会場が変更されたり，期日が変更されたりすることもございます。