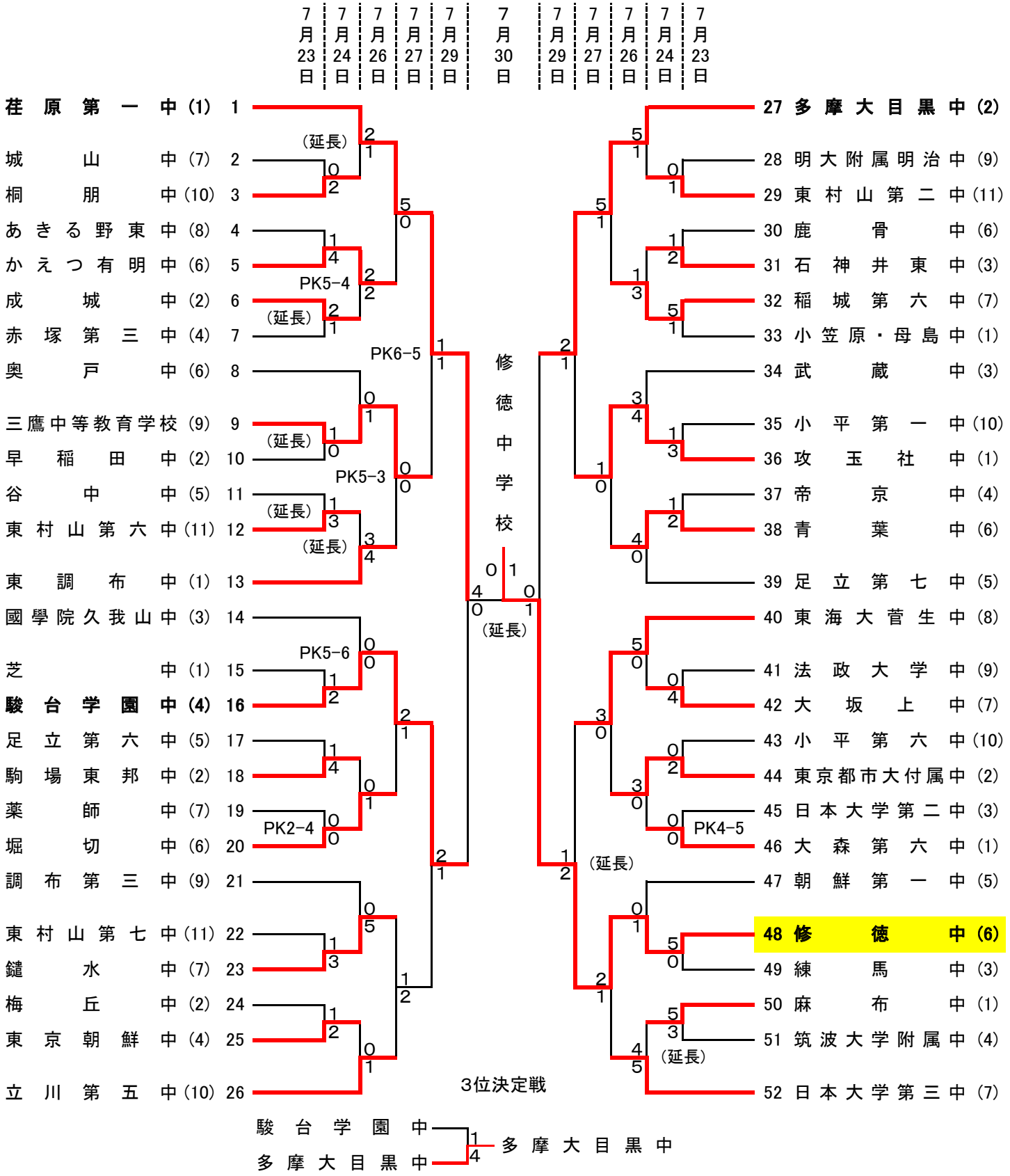令和元年度　第58回東京都中学校総合体育大会サッカー大会　兼
第72回東京都中学校サッカー選手権大会